INTERCLUBS à MONTCHANIN le 18/11/2007 tableau moins de 11 ans Garçons
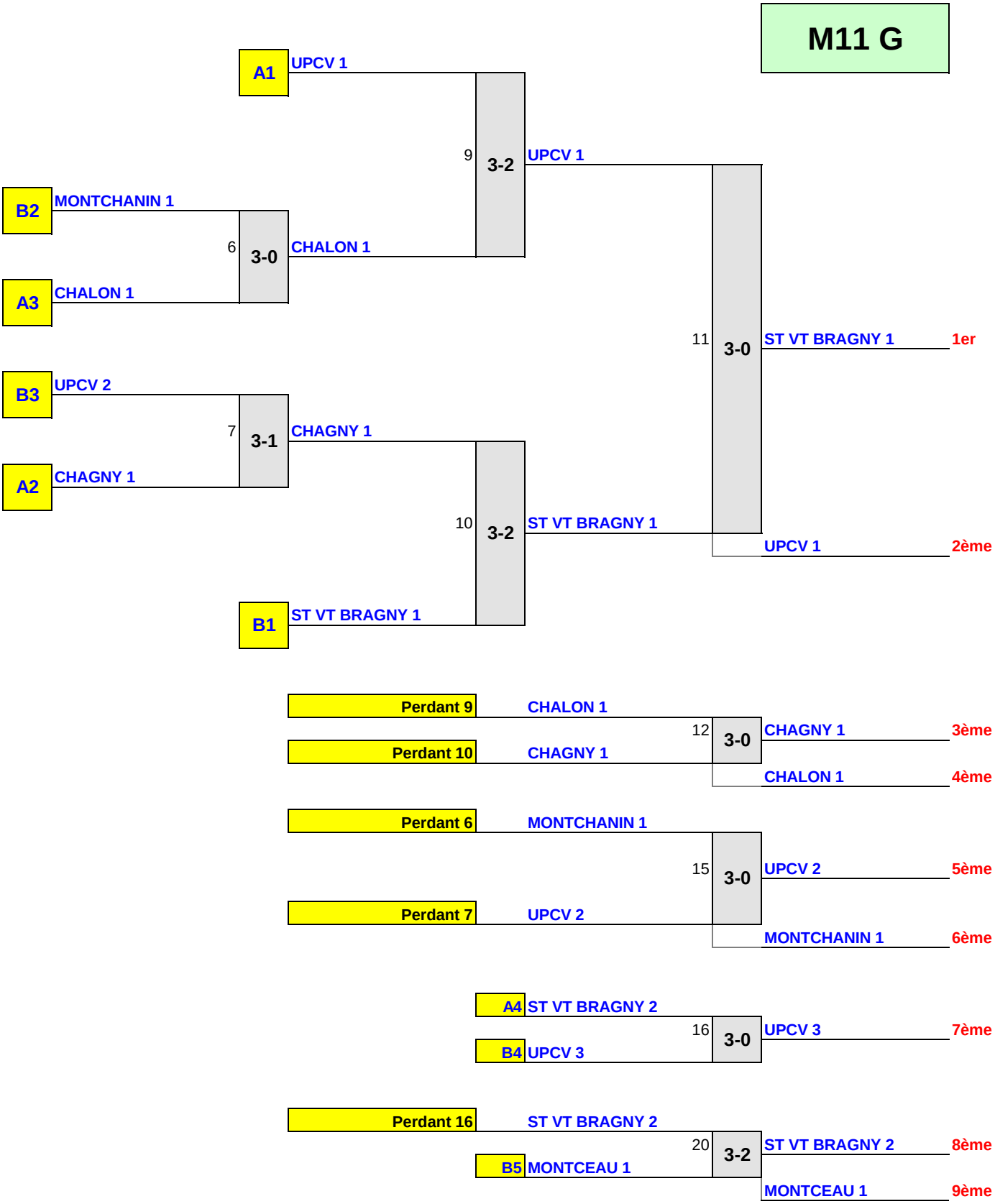
M11 G